REPUESTOS GAMA 2010

ARMARIO EUROSNACK
REFRIGERACION.

SERIE 400
AER-AERE-AP.

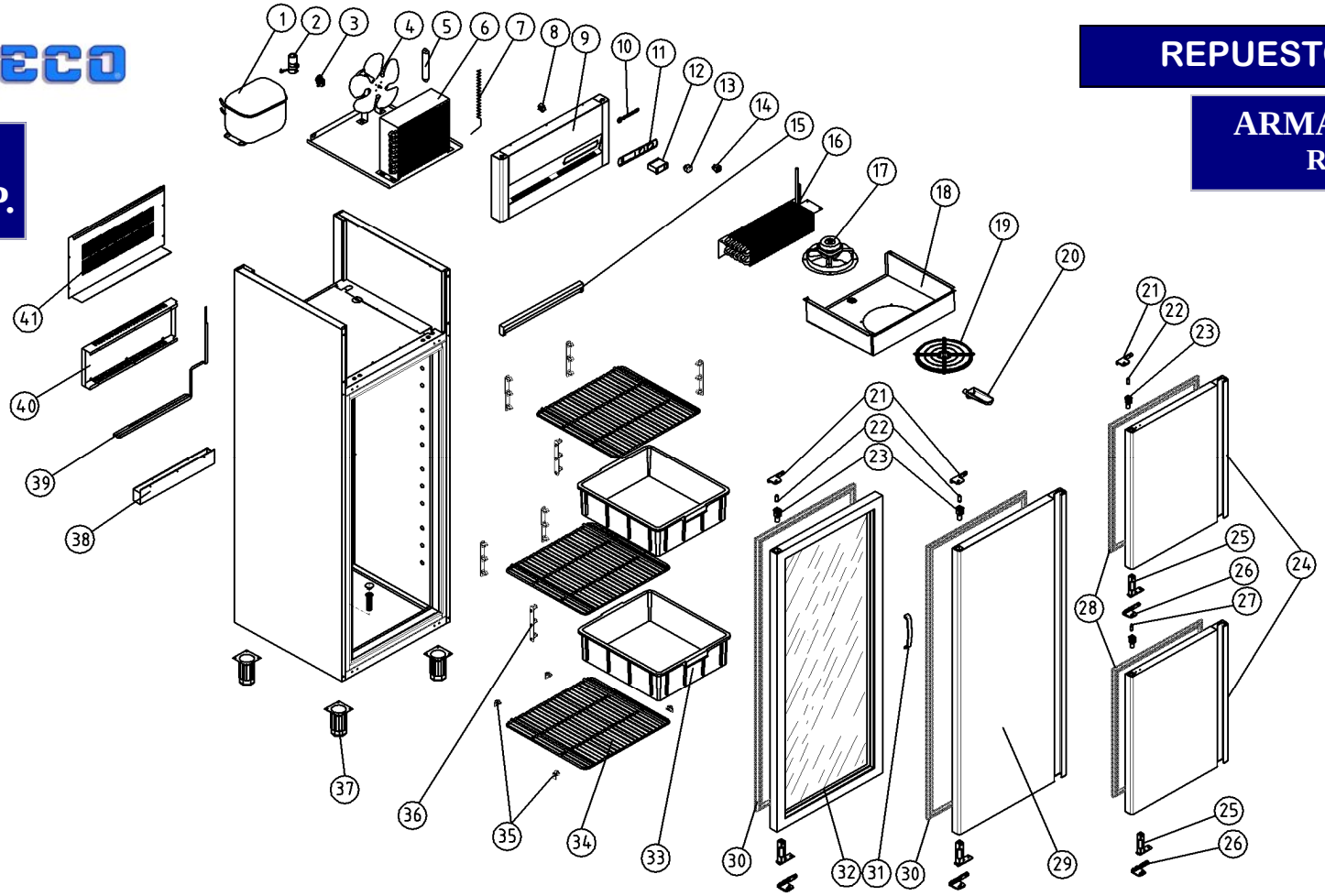

Nº	DESCRIPCION	DESCRIPTION	AER-401	PVP	AER-402	PVP	AERE-401	PVP	AP-400	PVP
1	COMPRESOR	COMPRESSOR	6021010007		6021010007		6021010007		6021010007	
2	CONDENSADOR DE ARRANQUE	TO STAR CONDENSER	6021010037		6021010037		6021010037		6021010037	
3	RELE DE ARRANQUE	TO START RELAY	6021010025		6021010025		6021010025		6021010025	
4	VENTILADOR CONDENSADOR	CONDENSER FAN	6021050002		6021050002		6021050002		6021050002	
5	FILTRO DESHIDRATADOR	DEHYDRATION FILTER	6047010003		6047010003		6047010003		6047010003	
6	CONDENSADOR	CONDENSER	6029020002		6029020002		6029020002		6029020002	
7	CAPILAR	CAPILARY	A107020002		A107020002		A107020002		A107020002	
8	MICRORRUPTOR	COMMUTATOR SWITCH	6021130032		6021130032		6021130032		6021130032	
9	CABEZA CUADRO MANDOS	CONTROL PANEL	A177010206		A177010206		A177010206		A177010206	
10	LOGOTIPO	LOGOTYPE	6023010551		6023010551		6023010551		6023010551	
11	CARATULA CROMADA	CHROMEPLATED COVER	6003010476		6003010476		6003010476		6003010476	
12	TERMOSTATO	THERMOSTAT	6021350098		6021350098		6021350098		6021350098	
13	INTERRUPTOR GENERAL	MAIN SWITCH ON/OF	6021130011		6021130011		6021130011		6021130011	
14	INTERRUPTOR VERDE	GREEN SWITCH	6021130012		6021130012		6021130012		6021130012	
15	REGLETA FLUORESCENTE	FLUORESCENT KIT TUBE	6021290052		6021290052		6021290052		6021290052	
16	EVAPORADOR	EVAPORATOR	6029010034		6029010034		6029010034		6029010034	
17	VENTILADOR EVAPORADOR	EVAPORATOR FAN	6021050009		6021050009		6021050009		6021050009	
18	CUBRE EVAPORADOR	EVAPORATOR SUPPORT	A109050542		A109050542		A109050542		A109050542	
19	REJILLA VENTILADOR	FAN GRILLE	6003010184		6003010184		6003010184		6003010184	
20	DESAGÜE CANALIZADOR	DRAIN CANAL	6003010184		6003010184		6003010184		6003010184	
21	SOPORTE BISAGRA	HINGE SUPPORT	6033010110		6033010110		6033010110		6033010110	

Nº	DESCRIPCION	DESCRIPTION	AER-401	PVP	AER-402	PVP	AERE-401	PVP	AP-400	PVP
22	EJE PUERTA	SPINDLE DOOR	6033090064		6033090064		6033090064		6033090064	
23	CAJA ALOJAMIENTO MUELLE	HINGE PIN SUPPORT	6003010136		6003010136		6003010136		6003010136	
24	PUERTA	DOOR	A169010082		A169010082		A169010082		A169010082	
25	BISAGRA	HINGE	6033010100		6033010100		6033010100		6033010100	
26	SOPORTE BISAGRA	HINGE SUPPORT	6033010098		6033010098		6033010098		6033010098	
27	EJE PUERTA	SPINDLE DOOR			6033090068					
28	BURLETE	SEAL			6045010132					
29	PUERTA	PUERTA	A169010080						A169010080	
30	BURLETE	SEAL	6045010164				6045010164		6045010164	
31	TIRADOR PUERTA	HANDLE DOOR	6033010127		6033010127		6033010127		6033010127	
32	PUERTA DE CRISTAL	GLAZING DOOR					6031070111			
33	CUBETA CONTENEDOR	CONTAINERS							6003010430	
34	ESTANTE PARRILLA	LAMINATED SHELF	6027010097		6027010097		6027010097		6027010097	
35	SOPORTE PARRILLA	SHELF SUPPORT	600301020		600301020		600301020		600301020	
36	SOPORTE TRES NIVELES	SHELF SUPPORT 3 LEVELS	6003010377		6003010377		6003010377		6003010377	
37	PATA REGULABLE	ADJUSTABLE FEET	6007050017		6007050017		6007050017		6007050017	
38	BANDEJA EVAPORACION	EVAPORATION TRAY	A109050545		A109050545		A109050545		A109050545	
39	RESISTENCIA EVAPORACION	EVAPORATION RESISTANCE	6021250073		6021250073		6021250073		6021250073	
40	CUBRE BANDEJA	TRAY COVER	A109050538		A109050538		A109050538		A109050538	
41	REJILLA GRUPO	REAR MOTOR GRILLE	A109170203		A109170203		A109170203		A109170203	
42										